This drawing and its copyrights are owned by wedi GmbH.
The use of this drawing is subject to prior,
written authorization by wedi GmbH.

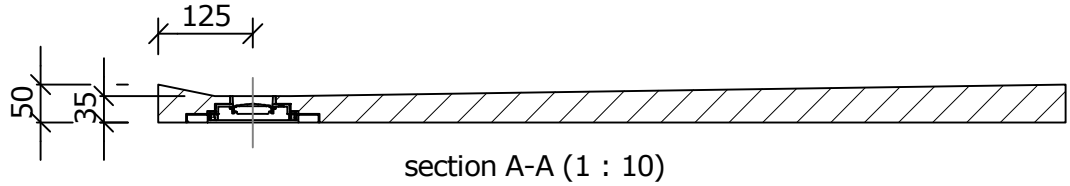

section A-A (1 : 10)

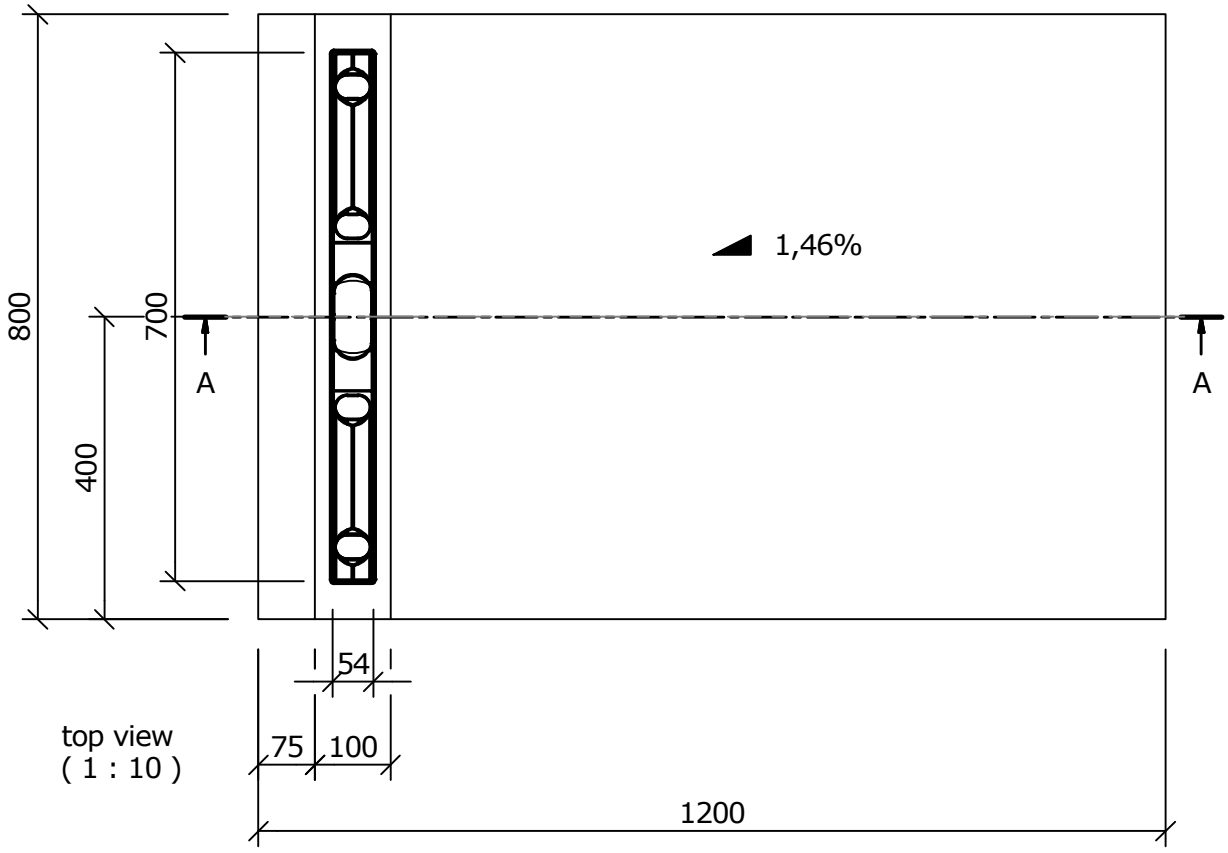

top view
(1 : 10)

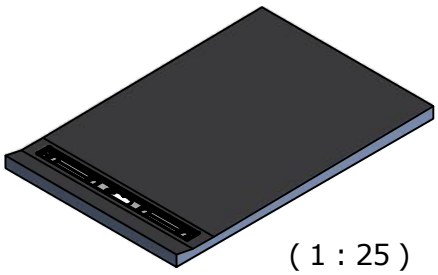

(1 : 25)

Zeichnungsnummer
drawing number

Z 00 00 67 61

Kunde/ client :

BV/ BP :

Benennung/ designation

wedi FU Riolito

Art.: 07-37-37/301

	Datum date	Name name
3D drawn	06.12.2016	ds
2D drawn	06.12.2016	ds
CAD/CAM Progr.		

Fertigungszustand/ Bautoleranzen:
finished condition/ tolerances:
nach DIN 18202

Ausg. issue	Anderung modification	Datum date	Name name

Maße in mm
dim. in millimeters

DIN A4

wedi GmbH
Hollefeldstrasse 51
48282 Emsdetten

wedi Vertrieb/ sales Fon +49 (0)2572 / 156 - 0
Fax +49 (0)2572 / 156 - 133

wedi Projektabteilung/project dept. Fon +49 (0)2572 / 156 - 0
Fax +49 (0)2572 / 156 - 239

filename: 073737301_Endmaß.iam

Diese Zeichnung / Skizze ist Eigentum der wedi GmbH und
unterliegt dem Urheberrecht. Die Verwendung bedarf in jedem
Fall der vorhergen, schriftlichen Zustimmung der wedi GmbH.

This drawing and its copyrights are owned by wedi GmbH.
The use of this drawing is subject to prior,
written authorization by wedi GmbH.

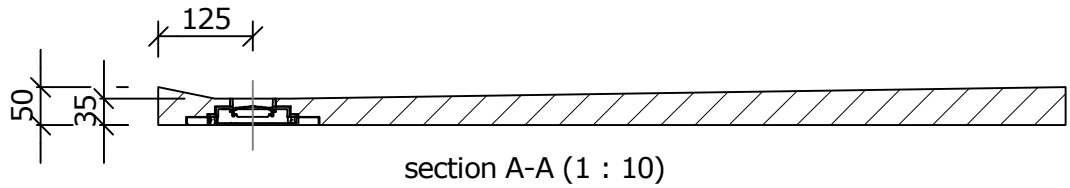

section A-A (1 : 10)

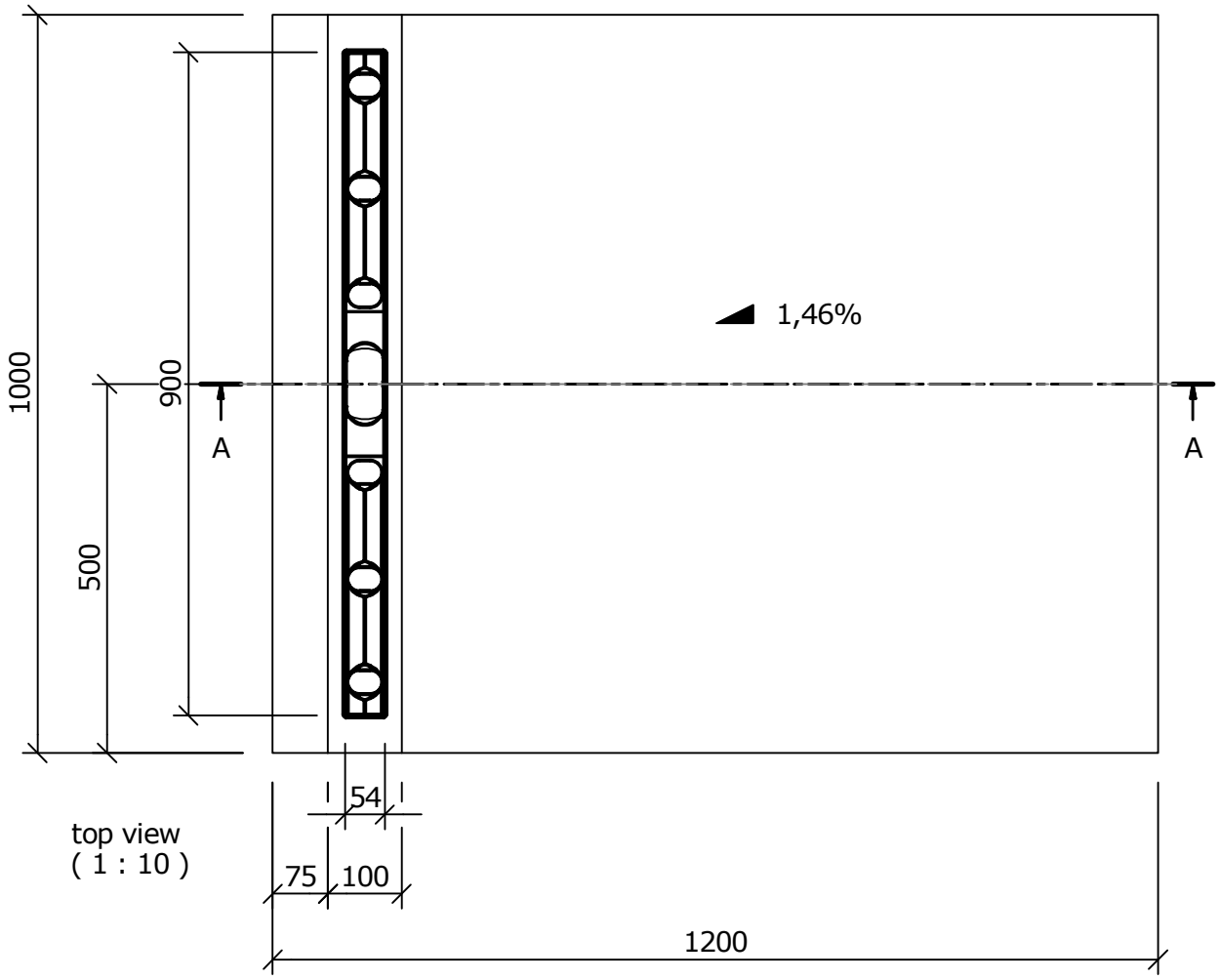

top view
(1 : 10)

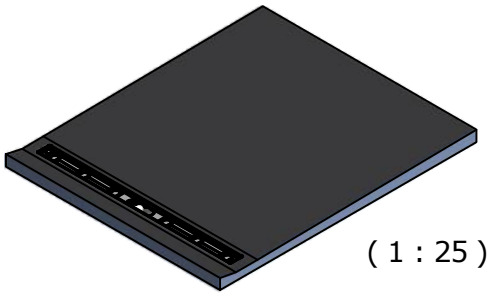

(1 : 25)

Zeichnungsnummer
drawing number

Z 00 00 67 74

Kunde/ client :

BV/ BP :

Benennung/ designation

wedi Fundo Riolito

Art.: 07-37-37/302

	Datum date	Name name
3D drawn	28.11.2016	ds
2D drawn	28.11.2016	ds
CAD/CAM Progr.		

Fertigungszustand/ Bautoleranzen:
finished condition/ tolerances:
nach DIN 18202

Ausg. issue	Anderung modification	Datum date	Name name

Maße in mm
dim. in millimeters

DIN A4

wedi GmbH
Hollefeldstrasse 51
48282 Emsdetten

wedi Vertrieb/ sales Fon +49 (0)2572 / 156 - 0
Fax +49 (0)2572 / 156 - 133

wedi Projektabteilung/project dept. Fon +49 (0)2572 / 156 - 0
Fax +49 (0)2572 / 156 - 239

filename: 073737302_Endmaß.iam

Diese Zeichnung / Skizze ist Eigentum der wedi GmbH und
unterliegt dem Urheberrecht. Die Verwendung bedarf in jedem
Fall der vorhergen, schriftlichen Zustimmung der wedi GmbH.

This drawing and its copyrights are owned by wedi GmbH.
The use of this drawing is subject to prior,
written authorization by wedi GmbH.

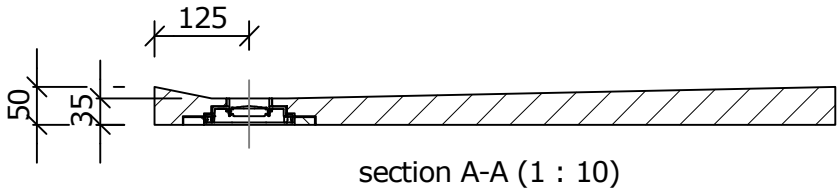

section A-A (1 : 10)

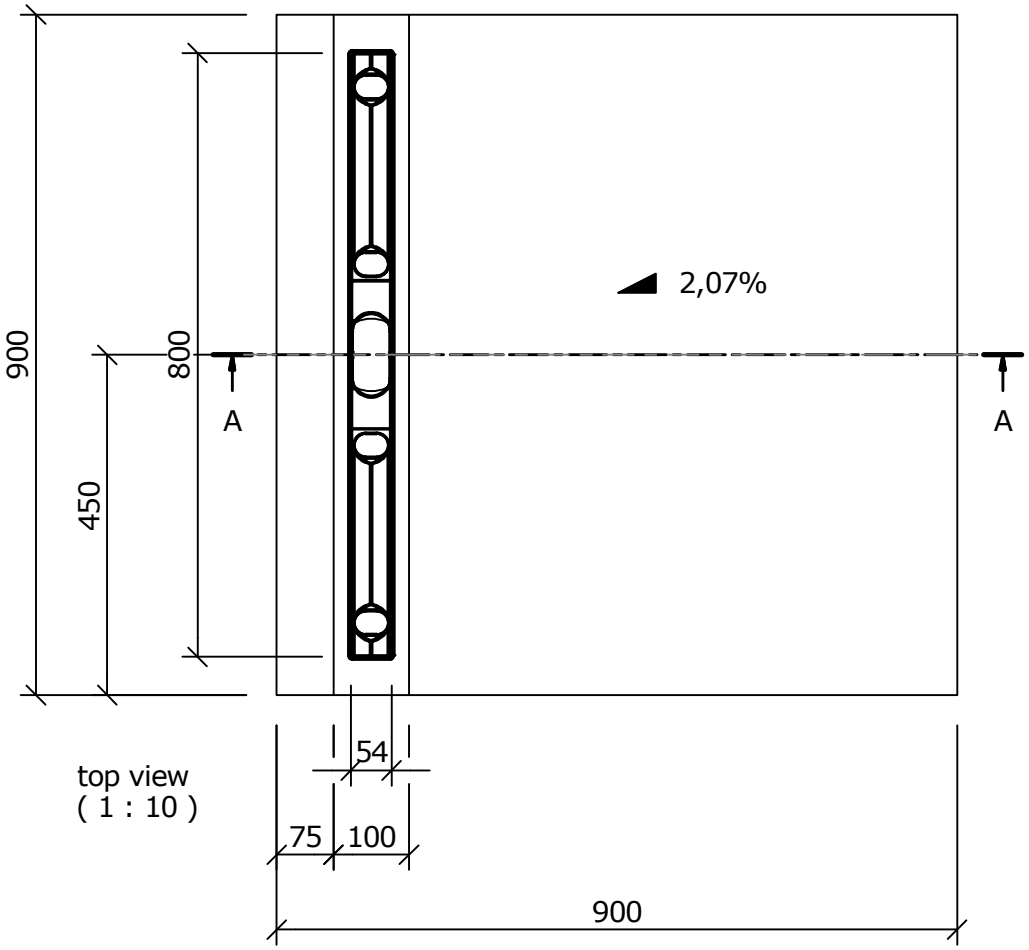

top view
(1 : 10)

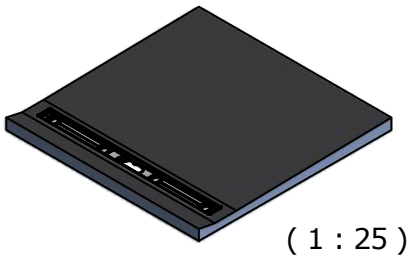

(1 : 25)

Zeichnungsnummer
drawing number

Z 00 00 67 68

Kunde/ client :

BV/ BP :

Benennung/ designation

wedi FU Riolito

Art.: 07-37-37/303

	Datum date	Name name
3D drawn	01.12.2016	ds
2D drawn	01.12.2016	ds
CAD/CAM Progr.		

Fertigungszustand/ Bautoleranzen:
finished condition/ tolerances:
nach DIN 18202

Ausg. issue	Anderung modification	Datum date	Name name

Maße in mm
dim. in millimeters

DIN A4

wedi GmbH
Hollefeldstrasse 51
48282 Emsdetten

wedi Vertrieb/ sales Fon +49 (0)2572 / 156 - 0
Fax +49 (0)2572 / 156 - 133

wedi Projektabteilung/project dept. Fon +49 (0)2572 / 156 - 0
Fax +49 (0)2572 / 156 - 239

filename: 073737303_Endmaß.iam

Diese Zeichnung / Skizze ist Eigentum der wedi GmbH und unterliegt dem Urheberrecht. Die Verwendung bedarf in jedem Fall der vorhergen, schriftlichen Zustimmung der wedi GmbH.

This drawing and its copyrights are owned by wedi GmbH.
The use of this drawing is subject to prior,
written authorization by wedi GmbH.

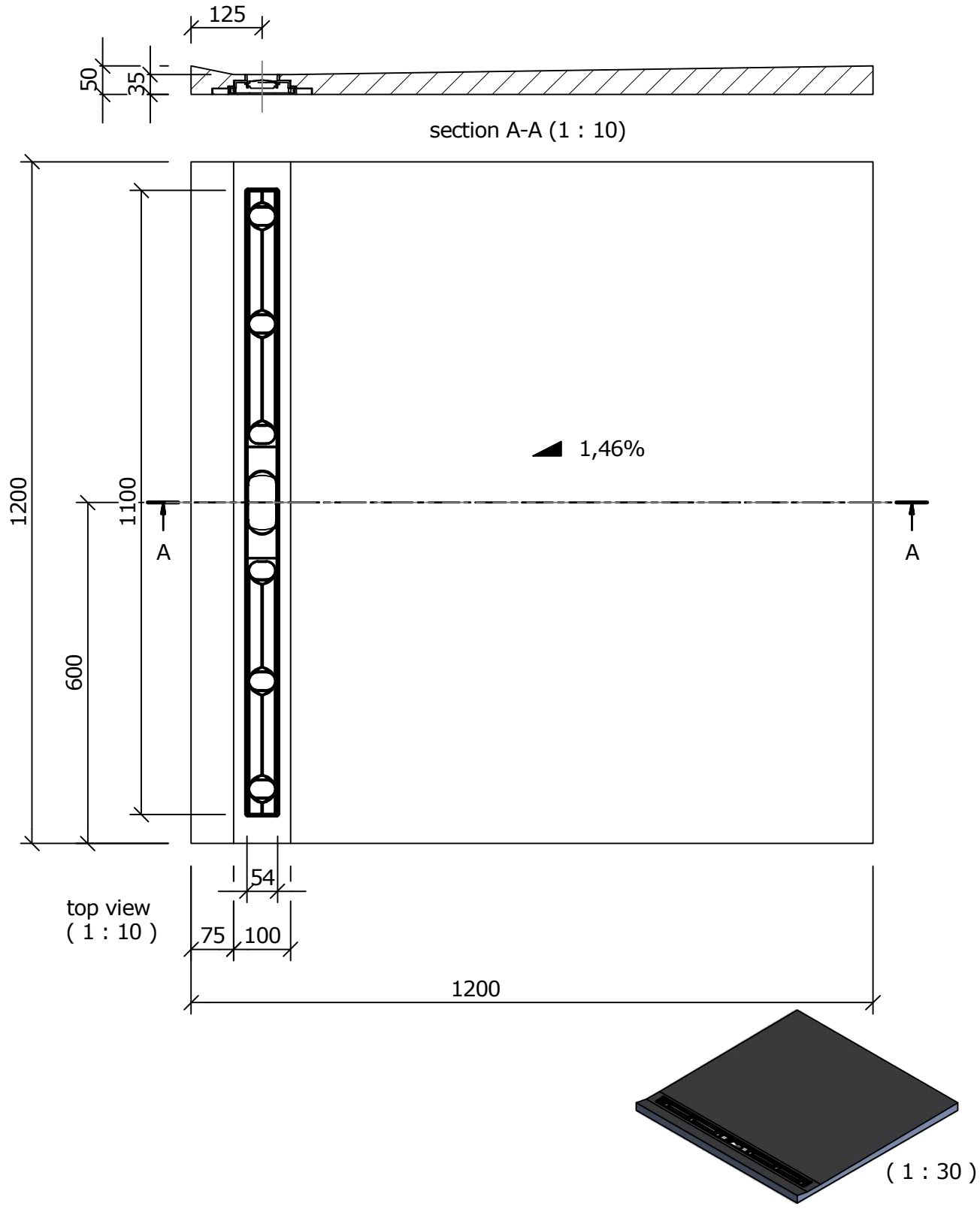

(1 : 30)

Zeichnungsnummer
drawing number

Z 00 00 67 66

Kunde/ client :

BV/ BP :

Benennung/ designation

wedi FU Riolito

Art.: 07-37-37/304

	Datum date	Name name
3D drawn	12.12.2016	ds
2D drawn	12.12.2016	ds
CAD/CAM Progr.		

Fertigungszustand/ Bautoleranzen:
finished condition/ tolerances:
nach DIN 18202

Ausg. issue	Anderung modification	Datum date	Name name

Maße in mm
dim. in millimeters

DIN A4

wedi GmbH
Hollefeldstrasse 51
48282 Emsdetten

wedi Vertrieb/ sales Fon +49 (0)2572 / 156 - 0
Fax +49 (0)2572 / 156 - 133

wedi Projektabteilung/project dept. Fon +49 (0)2572 / 156 - 0
Fax +49 (0)2572 / 156 - 239

filename: 073737304_Endmaß.iam

Diese Zeichnung / Skizze ist Eigentum der wedi GmbH und
unterliegt dem Urheberrecht. Die Verwendung bedarf in jedem
Fall der vorhergen, schriftlichen Zustimmung der wedi GmbH.

This drawing and its copyrights are owned by wedi GmbH.
The use of this drawing is subject to prior,
written authorization by wedi GmbH.

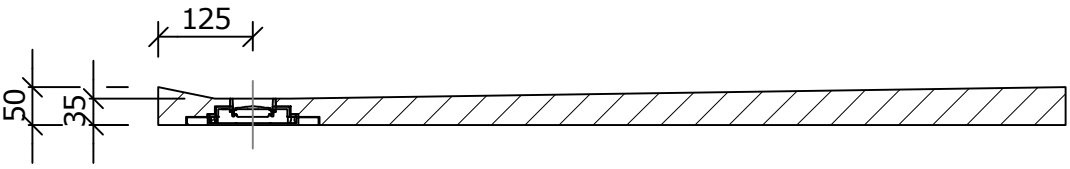

section A-A (1 : 10)

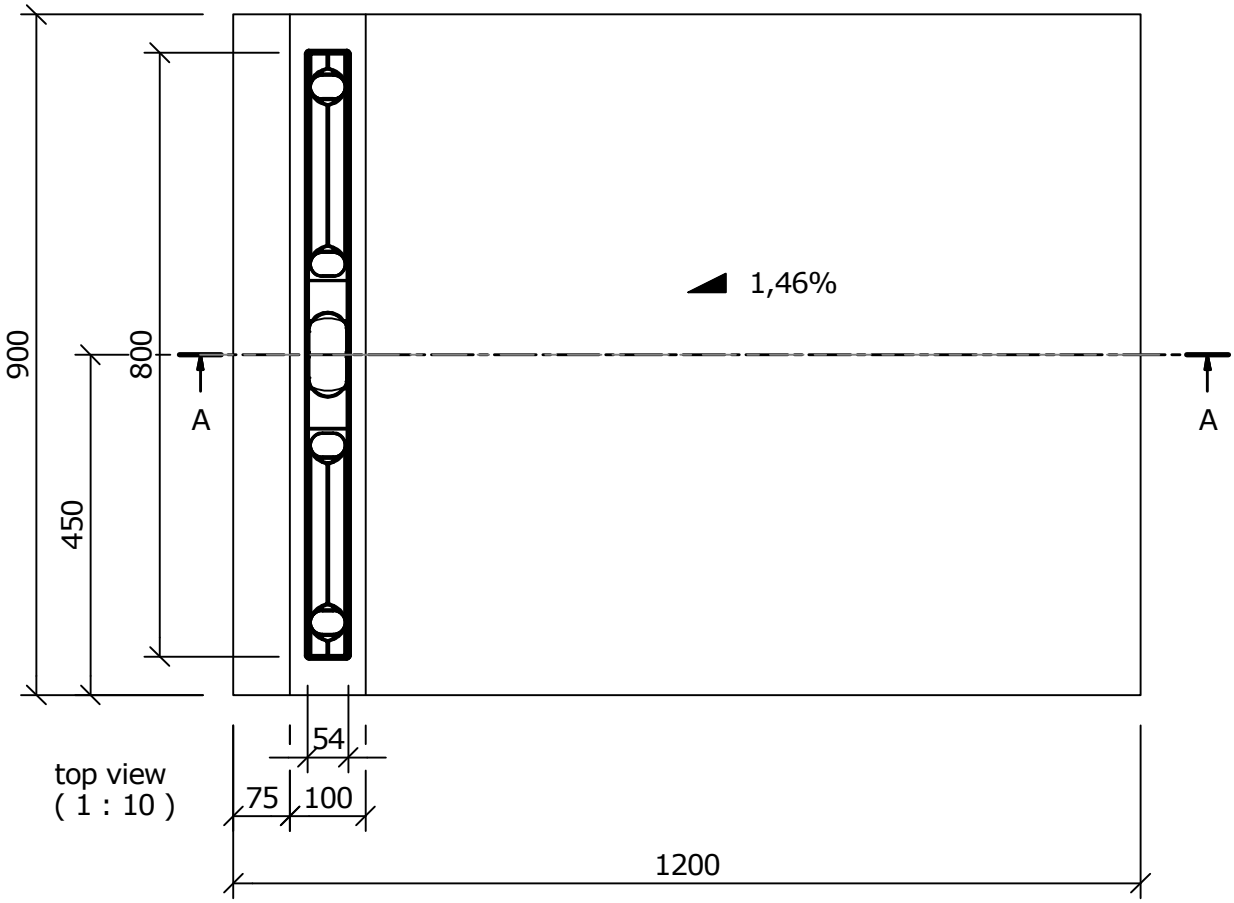

top view
(1 : 10)

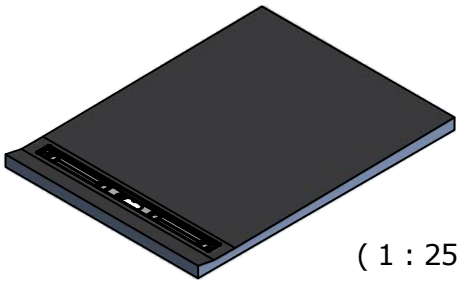

(1 : 25)

Zeichnungsnummer
drawing number

Z 00 00 67 60

Kunde/ client :

BV/ BP :

Benennung/ designation

wedi FU Riolito

Art.: 07-37-37/305

	Datum date	Name name
3D drawn	14.12.2016	ds
2D drawn	14.12.2016	ds
CAD/CAM Progr.		

Fertigungszustand/ Bautoleranzen:
finished condition/ tolerances:
nach DIN 18202

Ausg. issue	Anderung modification	Datum date	Name name

Maße in mm
dim. in millimeters

DIN A4

wedi GmbH
Hollefeldstrasse 51
48282 Emsdetten

wedi Vertrieb/ sales Fon +49 (0)2572 / 156 - 0
Fax +49 (0)2572 / 156 - 133

wedi Projektabteilung/project dept. Fon +49 (0)2572 / 156 - 0
Fax +49 (0)2572 / 156 - 239

filename: 073737305_Endmaß.iam

Diese Zeichnung / Skizze ist Eigentum der wedi GmbH und
unterliegt dem Urheberrecht. Die Verwendung bedarf in jedem
Fall der vorhergen., schriftlichen Zustimmung der wedi GmbH.

This drawing and its copyrights are owned by wedi GmbH.
The use of this drawing is subject to prior,
written authorization by wedi GmbH.

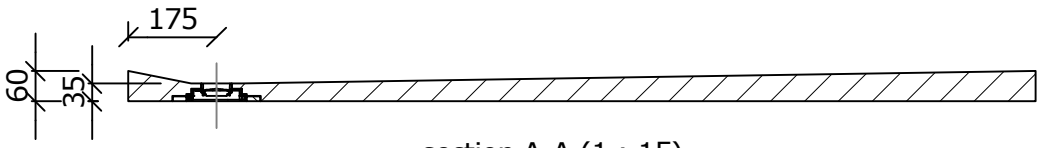

section A-A (1 : 15)

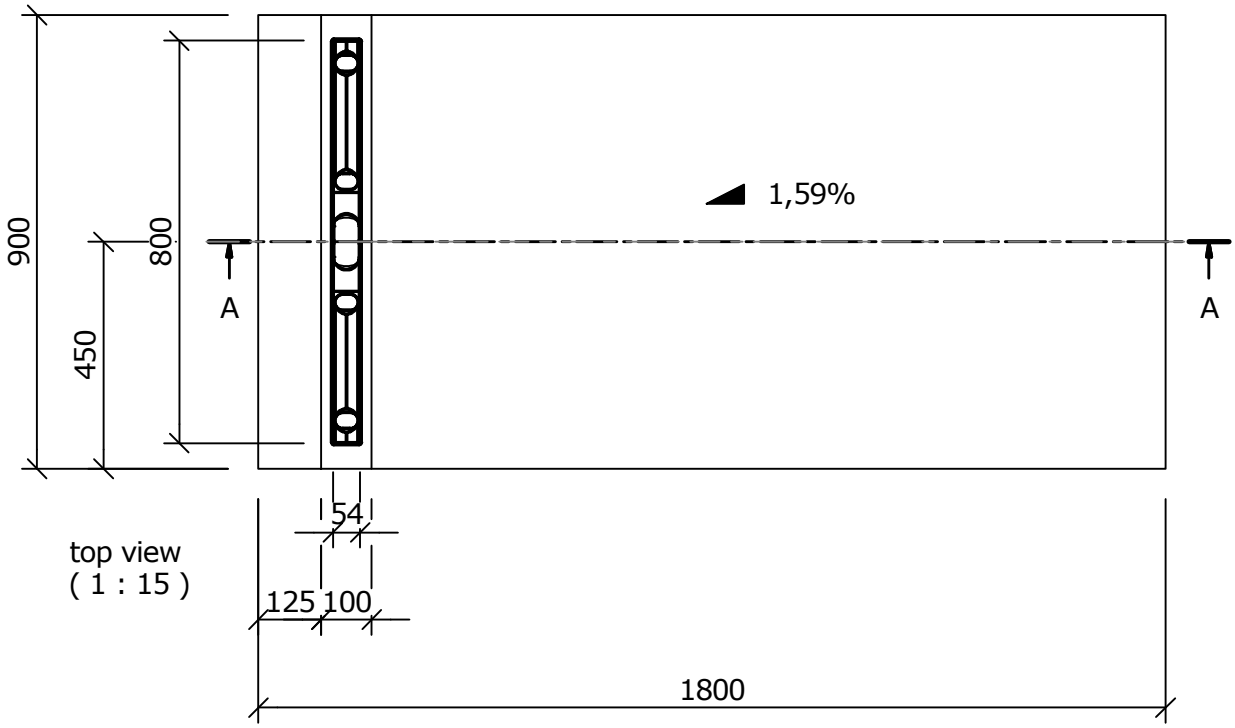

top view
(1 : 15)

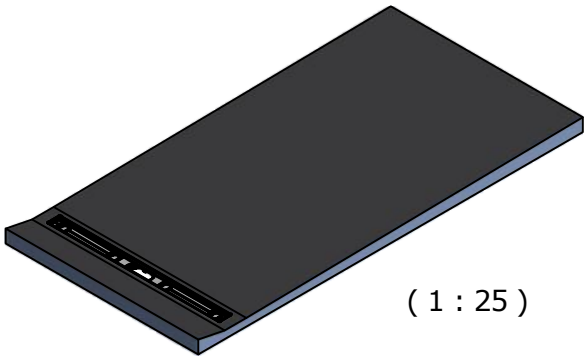

(1 : 25)

Zeichnungsnummer / drawing number: Z 00 00 67 63

Kunde/ client :

BV/ BP :

Benennung/ designation

wedi FU Riolito

Art.: 07-37-37/306

	Datum date	Name name
3D drawn	06.12.2016	ds
2D drawn	06.12.2016	ds
CAD/CAM Progr.		

Fertigungszustand/ Bautoleranzen:
finished condition/ tolerances:
nach DIN 18202

Ausg. issue	Anderung modification	Datum date	Name name

Maße in mm
dim. in millimeters

DIN A4

wedi GmbH
Hollefeldstrasse 51
48282 Emsdetten

wedi Vertrieb/ sales Fon +49 (0)2572 / 156 - 0
Fax +49 (0)2572 / 156 - 133

wedi Projektabteilung/project dept. Fon +49 (0)2572 / 156 - 0
Fax +49 (0)2572 / 156 - 239

filename: 073737306_Endmaß.iam

Diese Zeichnung / Skizze ist Eigentum der wedi GmbH und unterliegt dem Urheberrecht. Die Verwendung bedarf in jedem Fall der vorhergen, schriftlichen Zustimmung der wedi GmbH.

This drawing and its copyrights are owned by wedi GmbH.
The use of this drawing is subject to prior,
written authorization by wedi GmbH.

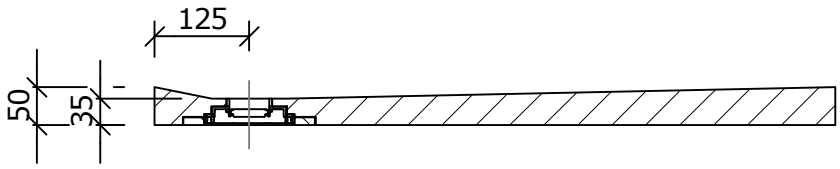

section A-A (1 : 10)

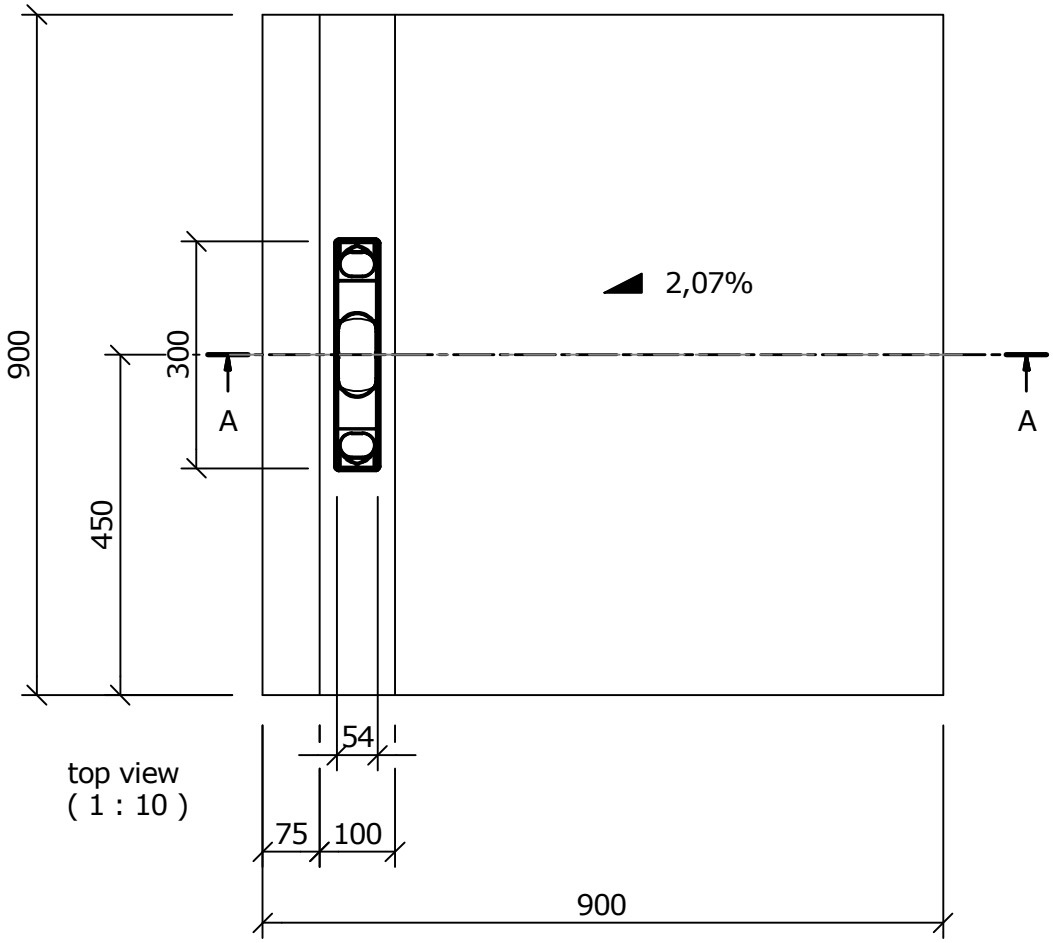

top view
(1 : 10)

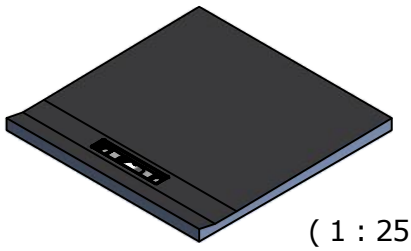

(1 : 25)

Zeichnungsnummer / drawing number: Z 00 00 67 65

Kunde/ client :

BV/ BP :

Benennung/ designation

wedi FU Riolito

Art.: 07-37-37/307

	Datum date	Name name
3D drawn	02.12.2016	ds
2D drawn	02.12.2016	ds
CAD/CAM Progr.		

Fertigungszustand/ Bautoleranzen:
finished condition/ tolerances:
nach DIN 18202

Ausg. issue	Anderung modification	Datum date	Name name

Maße in mm
dim. in millimeters

DIN A4

wedi GmbH
Hollefeldstrasse 51
48282 Emsdetten

wedi Vertrieb/ sales Fon +49 (0)2572 / 156 - 0
Fax +49 (0)2572 / 156 - 133

wedi Projektabteilung/project dept. Fon +49 (0)2572 / 156 - 0
Fax +49 (0)2572 / 156 - 239

filename: 073737307_Endmaß.iam

Diese Zeichnung / Skizze ist Eigentum der wedi GmbH und
unterliegt dem Urheberrecht. Die Verwendung bedarf in jedem
Fall der vorhergen, schriftlichen Zustimmung der wedi GmbH.

This drawing and its copyrights are owned by wedi GmbH.
The use of this drawing is subject to prior,
written authorization by wedi GmbH.

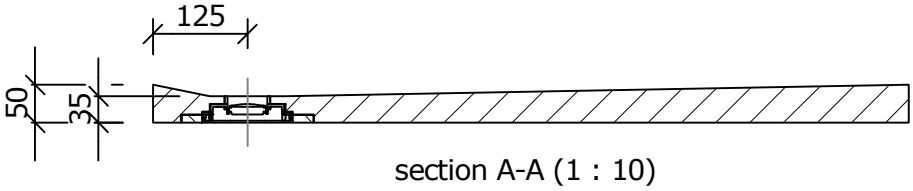

section A-A (1 : 10)

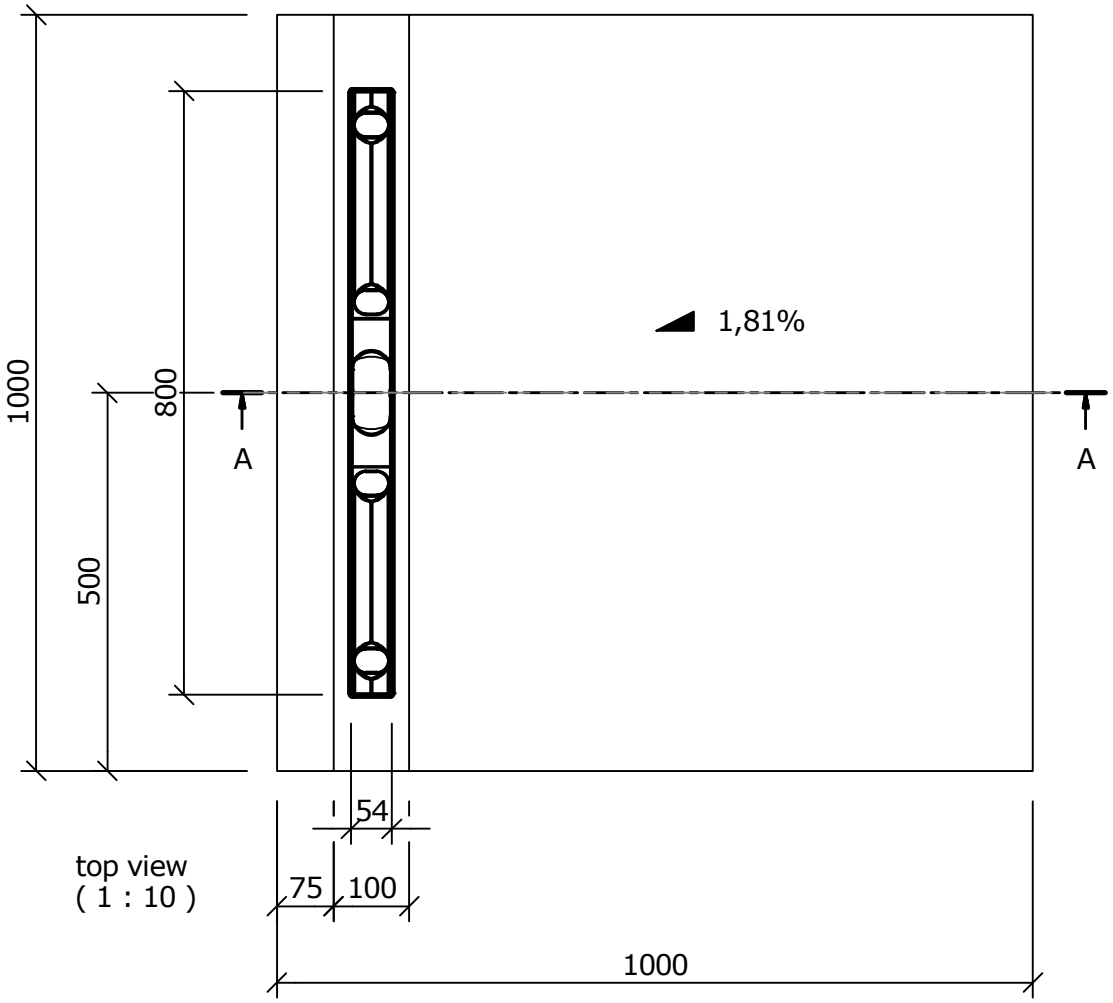

top view
(1 : 10)

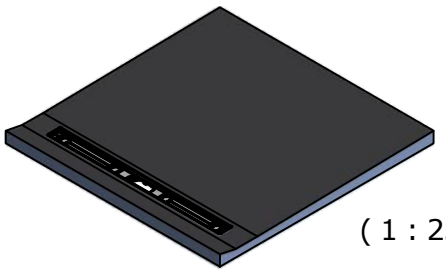

(1 : 25)

Zeichnungsnummer
drawing number

Z 00 00 67 67

Kunde/ client :

BV/ BP :

Benennung/ designation

wedi FU Riolito

Art.: 07-37-37/308

	Datum date	Name name
3D drawn	07.12.2016	ds
2D drawn	07.12.2016	ds
CAD/CAM Progr.		

Fertigungszustand/ Bautoleranzen:
finished condition/ tolerances:
nach DIN 18202

Ausg. issue	Anderung modification	Datum date	Name name

Maße in mm
dim. in millimeters

DIN A4

wedi GmbH
Hollefeldstrasse 51
48282 Emsdetten

wedi Vertrieb/ sales Fon +49 (0)2572 / 156 - 0
Fax +49 (0)2572 / 156 - 133

wedi Projektabteilung/project dept. Fon +49 (0)2572 / 156 - 0
Fax +49 (0)2572 / 156 - 239

filename: 073737308_Endmaß.iam

Diese Zeichnung / Skizze ist Eigentum der wedi GmbH und unterliegt dem Urheberrecht. Die Verwendung bedarf in jedem Fall der vorhergen., schriftlichen Zustimmung der wedi GmbH.

This drawing and its copyrights are owned by wedi GmbH.
The use of this drawing is subject to prior,
written authorization by wedi GmbH.

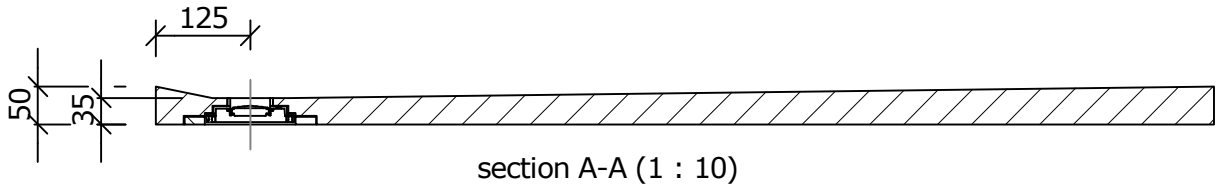

section A-A (1 : 10)

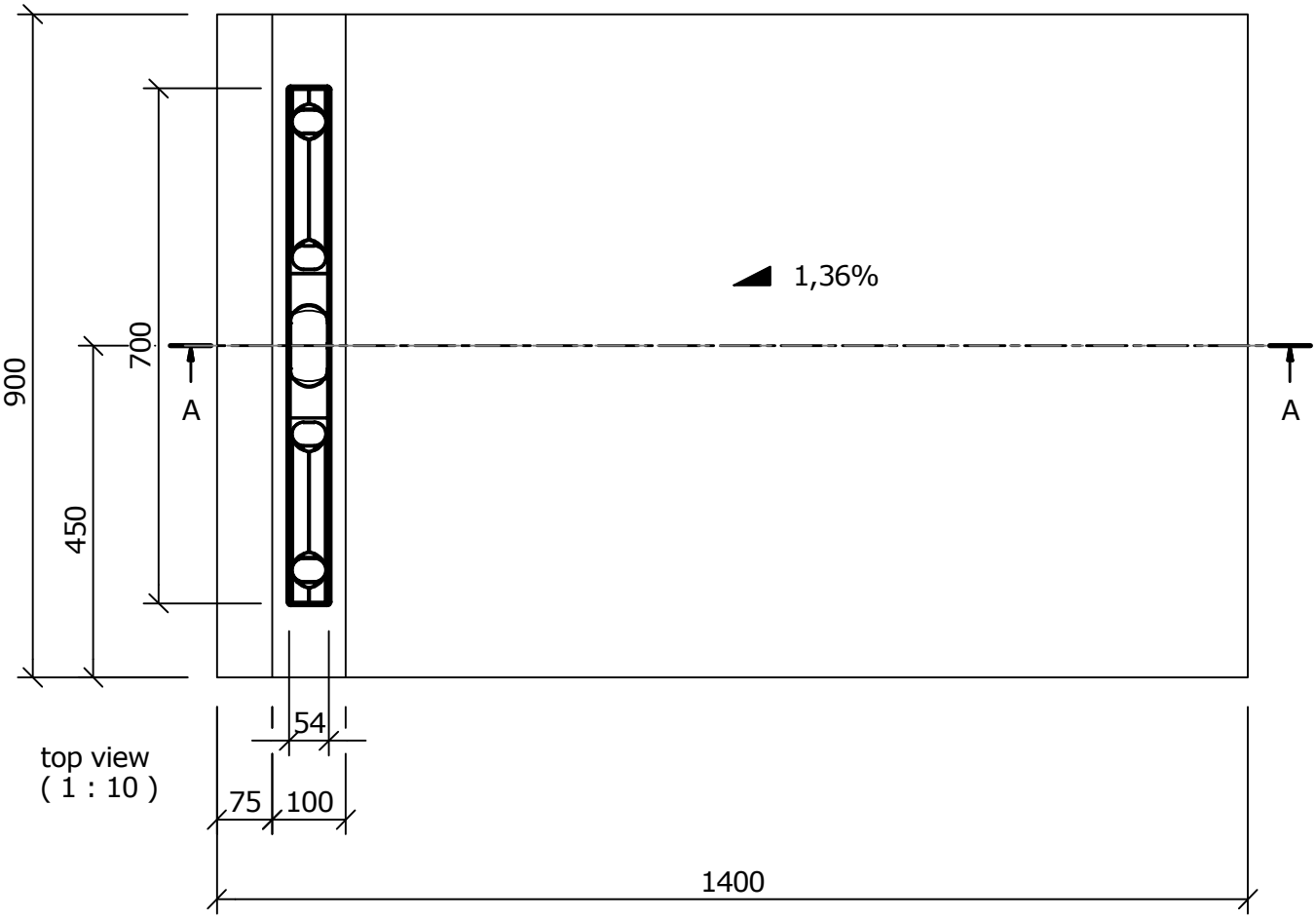

top view
(1 : 10)

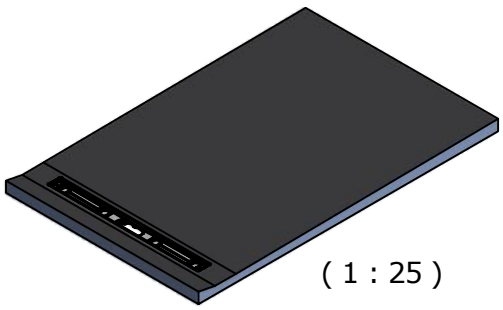

(1 : 25)

Zeichnungsnummer / drawing number: Z 00 00 67 62

Kunde/ client :

BV/ BP :

Benennung/ designation

wedi FU Riolito

Art.: 07-37-37/309

Ausg. issue	Anderung modification	Datum date	Name name
A	Maß 900mm	13.12.2016	ds

	Datum date	Name name
3D drawn	12.12.2016	ds
2D drawn	12.12.2016	ds
CAD/CAM Progr.		

Fertigungszustand/ Bautoleranzen:
finished condition/ tolerances:
nach DIN 18202

Maße in mm
dim. in millimeters

DIN A4

wedi GmbH
Hollefeldstrasse 51
48282 Emsdetten

wedi Vertrieb/ sales Fon +49 (0)2572 / 156 - 0
Fax +49 (0)2572 / 156 - 133

wedi Projektabteilung/project dept. Fon +49 (0)2572 / 156 - 0
Fax +49 (0)2572 / 156 - 239

filename: 073737309_Endmaß.iam

Diese Zeichnung / Skizze ist Eigentum der wedi GmbH und unterliegt dem Urheberrecht. Die Verwendung bedarf in jedem Fall der vorhergen., schriftlichen Zustimmung der wedi GmbH.

This drawing and its copyrights are owned by wedi GmbH.
The use of this drawing is subject to prior,
written authorization by wedi GmbH.

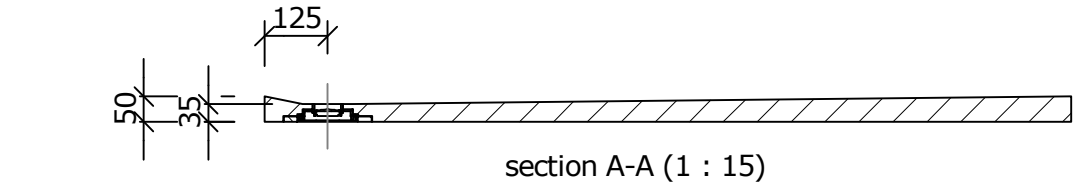

section A-A (1 : 15)

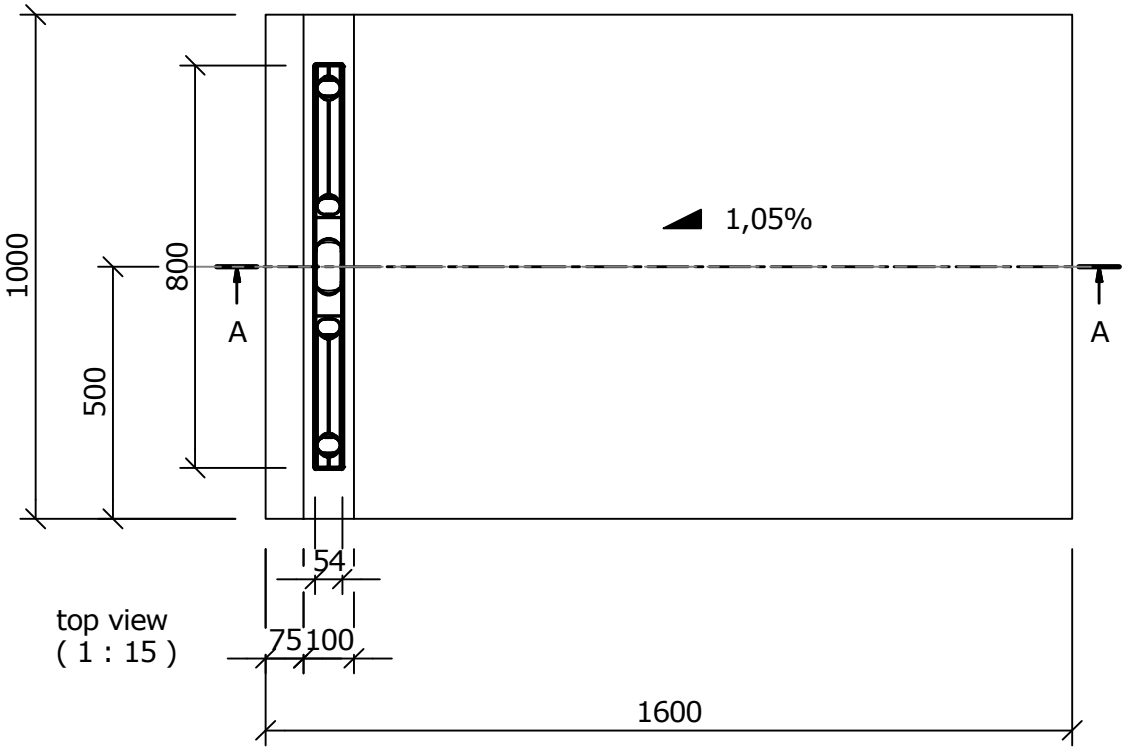

top view
(1 : 15)

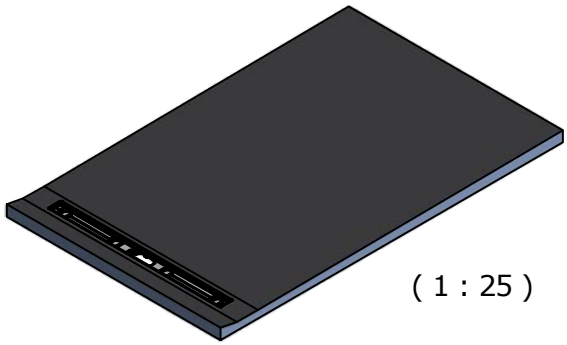

(1 : 25)

Zeichnungsnummer
drawing number

Z 00 00 67 64

Kunde/ client :

BV/ BP :

Benennung/ designation

wedi FU Riolito

Art.: 07-37-37/310

	Datum date	Name name
3D drawn	07.12.2016	ds
2D drawn	07.12.2016	ds
CAD/CAM Progr.		

Fertigungszustand/ Bautoleranzen:
finished condition/ tolerances:
nach DIN 18202

Ausg. issue	Anderung modification	Datum date	Name name

Maße in mm
dim. in millimeters

DIN A4

wedi GmbH
Hollefeldstrasse 51
48282 Emsdetten

wedi Vertrieb/ sales Fon +49 (0)2572 / 156 - 0
Fax +49 (0)2572 / 156 - 133

wedi Projektabteilung/project dept. Fon +49 (0)2572 / 156 - 0
Fax +49 (0)2572 / 156 - 239

filename: 073737310_Endmaß.iam

Diese Zeichnung / Skizze ist Eigentum der wedi GmbH und
unterliegt dem Urheberrecht. Die Verwendung bedarf in jedem
Fall der vorherigen, schriftlichen Zustimmung der wedi GmbH.

This drawing and its copyrights are owned by wedi GmbH.
The use of this drawing is subject to prior,
written authorization by wedi GmbH.

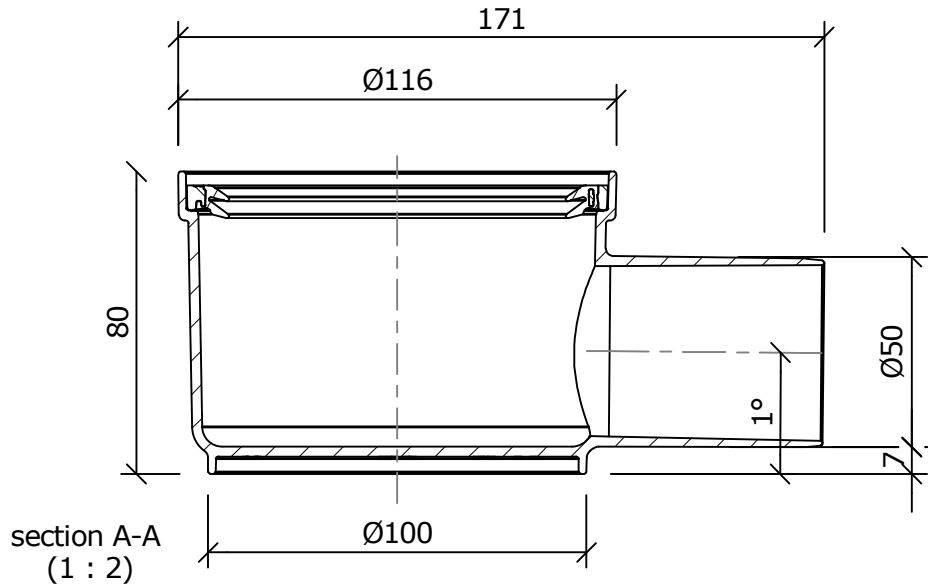

section A-A
(1 : 2)

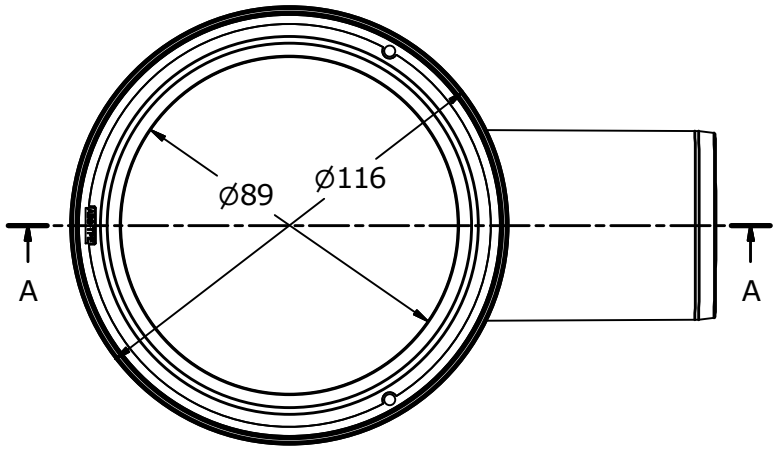

top view (1 : 2)

(1 : 5)

Zeichnungsnummer
drawing number

Z 00 00 67 82

Kunde/ client :

BV/ BP :

Benennung/ designation

wedi drain

DN 50 horizontal/ Art.-Nr.: 07-75-00/001

	Datum date	Name name
3D drawn	20.07.2016	ds
2D drawn	20.07.2016	ds
CAD/CAM Progr.		

Fertigungszustand/ Bautoleranzen:
finished condition/ tolerances:
nach DIN 18202

Ausg. issue	Anderung modification	Datum date	Name name

Maße in mm
dim. in millimeters

DIN A4

wedi GmbH
Hollefeldstrasse 51
48282 Emsdetten

wedi Vertrieb/ sales Fon +49 (0)2572 / 156 - 0
Fax +49 (0)2572 / 156 - 133

wedi Projektabteilung/project dept. Fon +49 (0)2572 / 156 - 0
Fax +49 (0)2572 / 156 - 239

filename: 077500001_Rinnenablauf_DN50_waag.ipt

Diese Zeichnung / Skizze ist Eigentum der wedi GmbH und
unterliegt dem Urheberrecht. Die Verwendung bedarf in jedem
Fall der vorhergen, schriftlichen Zustimmung der wedi GmbH.

This drawing and its copyrights are owned by wedi GmbH.
The use of this drawing is subject to prior,
written authorization by wedi GmbH.

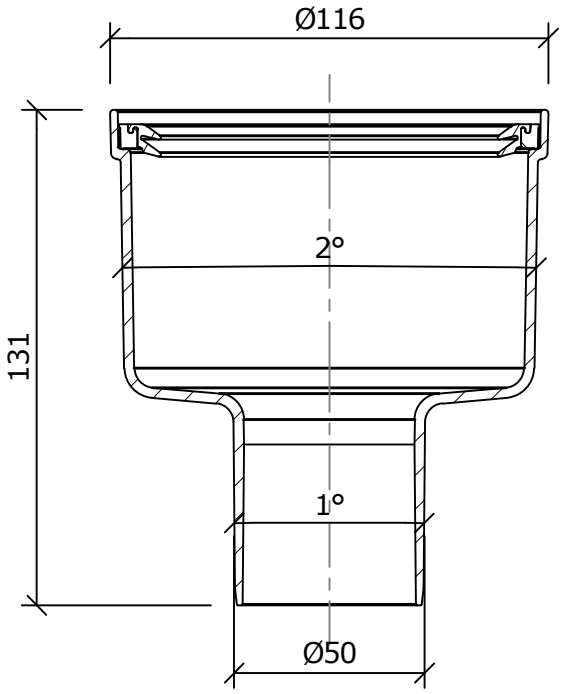

section A-A (1 : 2)

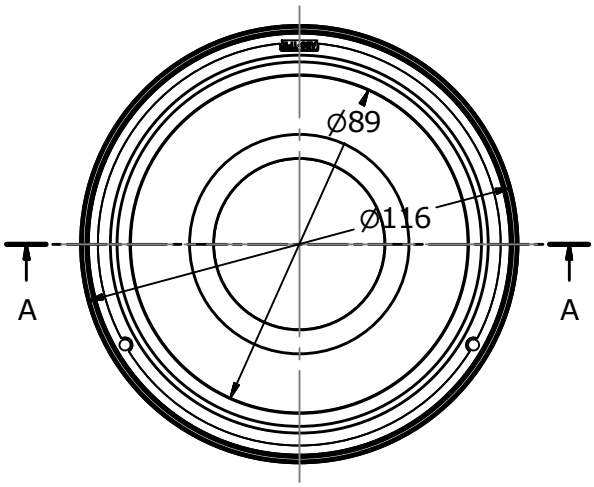

top view (1 : 2)

(1 : 5)

Zeichnungsnummer / drawing number: Z 00 00 67 83

Kunde/ client :

BV/ BP :

Benennung/ designation

wedi drain

DN 50 vertical / Art.-Nr.: 07-75-00/002

	Datum date	Name name
3D drawn	20.07.2016	ds
2D drawn	20.07.2016	ds
CAD/CAM Progr.		

Fertigungszustand/ Bautoleranzen:
finished condition/ tolerances:
nach DIN 18202

Ausg. issue	Anderung modification	Datum date	Name name

Maße in mm
dim. in millimeters

DIN A4

wedi GmbH
Hollefeldstrasse 51
48282 Emsdetten

wedi Vertrieb/ sales Fon +49 (0)2572 / 156 - 0
Fax +49 (0)2572 / 156 - 133

wedi Projektabteilung/project dept. Fon +49 (0)2572 / 156 - 0
Fax +49 (0)2572 / 156 - 239

filename: 077500002_Rinnenablauf_DN50_senk.ipt

Diese Zeichnung / Skizze ist Eigentum der wedi GmbH und
unterliegt dem Urheberrecht. Die Verwendung bedarf in jedem
Fall der vorhergen, schriftlichen Zustimmung der wedi GmbH.

Diese Zeichnung / Skizze ist Eigentum der wedi GmbH und
unterliegt dem Urheberrecht. Die Verwendung bedarf in jedem
Fall der vorherigen, schriftlichen Zustimmung der wedi GmbH

this drawing and its copyrights are owned by wedi GmbH.
the use of this drawing is subject to prior,
written authorization by wedi GmbH.

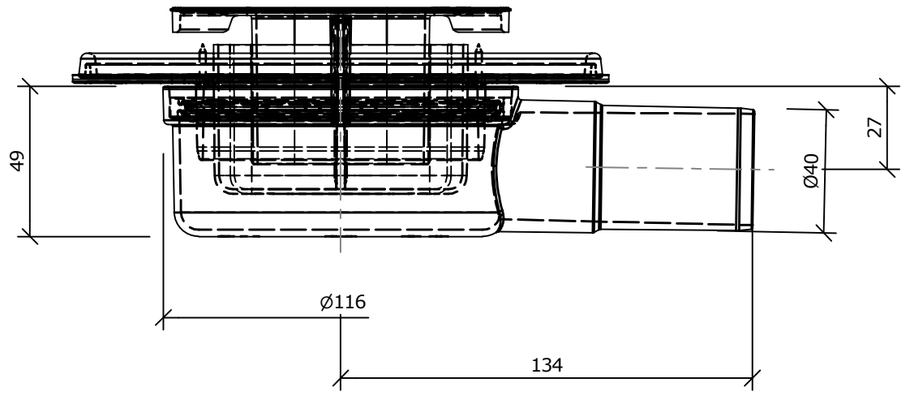

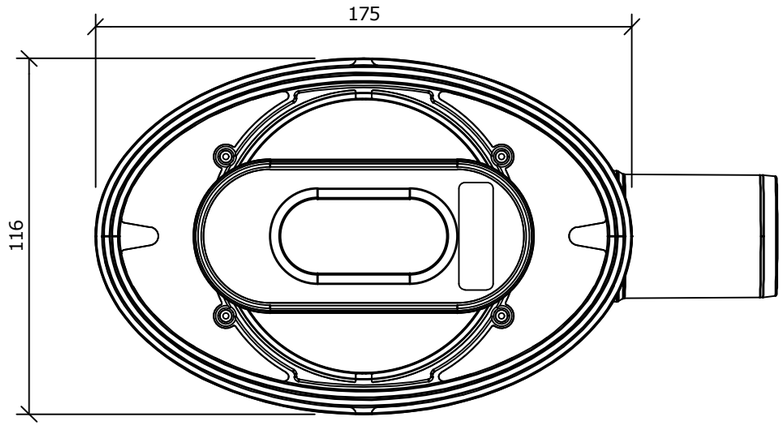

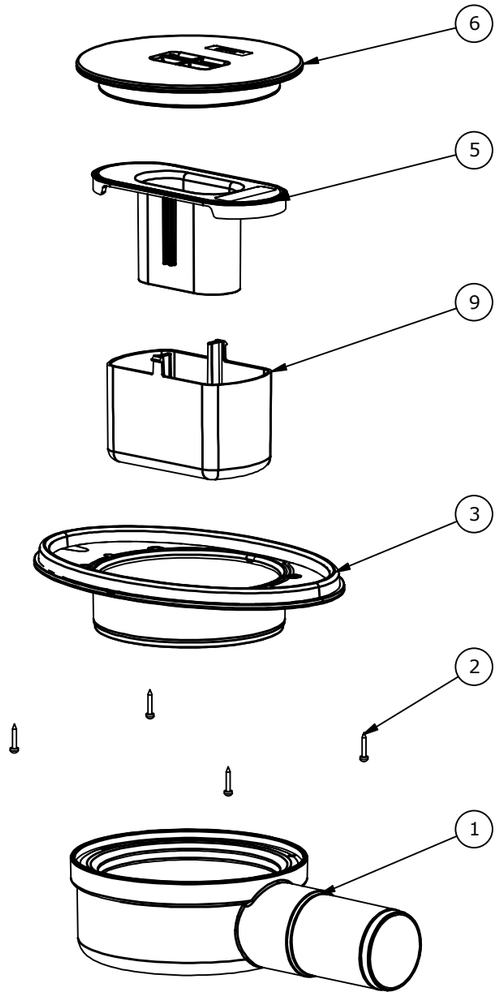

Position	Stück	Bezeichnung
1	1	drain horizontal, extra flat, DN 40
2	1	mounting screws for adapter
2	1	adapter
3	1	shower insert
3	1	odour trap incl. O ring
4	1	cap tool

Zeichnungsnummer
drawing number

Art.: 077500003

Kunde/ client :

BV/ BP :

Benennung/ designation

wedi Fundo channel drain

MiniMax / DN 40

	Datum date	Name name
3D drawn	17.11.2020	DStrotmann
2D drawn	17.11.2020	DStrotmann
CAD/CAM Progr.		

Fertigungszustand/ Bautoleranzen:
finished condition/ tolerances:
nach DIN 18202

Ausg. issue	Anderung modification	Datum date	Name name

Maße in mm
dim. in millimeters

DIN A3

wedi GmbH
Hollefeldstrasse 51
48282 Emsdetten
Fon +49 2572 156 0

Kundendienst Handel & Industrie
Customer Service Trade & Industry
sales@wedi.de
Fax +49 2572 156 133

Kundendienst Spa & Wellness
Customer Service Spa & Wellness
projekt@wedi.de
Fax +49 2572 156 239

filename: 077500003_wedi_Rinnenablauf_DN40_Mini_Max - Ablauftopf.iam